水戸市体育祭予選結果

U9-A	1 笠原	2 内原	3 新荘常磐		勝	分	勝点	得点	失点	点差	当該	順位		順位
1 笠原		4 ○ 3	1 ○ 0		2	0	6	5	3	2		1	1	**笠原**
2 内原	3 × 4		4 ○ 1		1	0	3	7	5	2		2	2	**内原**
3 新荘常磐	0 × 1	1 × 4			0	0	0	1	5	▲4		3	3	新荘常磐
					0	0	0	0	0	0				

U9-B	① 見川	② 上中妻	③ 水戸		勝	分	勝点	得点	失点	点差	当該	順位		順位
① 見川		0 × 6	0 × 9		0	0	0	0	15	▲15		3	1	**上中妻**
② 上中妻	6 ○ 0		3 ○ 2		2	0	6	9	2	7		1	2	**水戸**
③ 水戸	9 ○ 0	2 × 3			1	0	3	11	3	8		2	3	見川
					0	0	0	0	0	0				

U9-C	1 城東A	2 吉田	3 双葉台		勝	分	勝点	得点	失点	点差	当該	順位		順位
1 城東A		5 ○ 1	4 ○ 2		2	0	6	9	3	6		1	1	**城東A**
2 吉田	1 × 5		2 × 3		0	0	0	3	8	▲5		3	2	**双葉台**
3 双葉台	2 × 4	3 ○ 2			1	0	3	5	6	▲1		2	3	吉田
					0	0	0	0	0	0				

U9-D	① 渡里	② 城東B	③ 吉田ヶ丘		勝	分	勝点	得点	失点	点差	当該	順位		順位
① 渡里		3 ○ 1	1 × 2		1	0	3	4	3	1		2	1	**城東B**
② 城東B	1 × 3		4 ○ 1		1	0	3	5	4	1		1	2	**渡里**
③ 吉田ヶ丘	2 ○ 1	1 × 4			1	0	3	3	5	▲2		3	3	吉田ヶ丘
					0	0	0	0	0	0				

U10-A	1 笠原	2 五軒	3 渡里	4 緑岡	勝	分	勝点	得点	失点	点差	当該	順位		順位
1 笠原		5 ○ 0	5 ○ 1	6 ○ 0	3	0	9	16	1	15		1	1	**笠原**
2 五軒	0 × 5		0 × 5	0 × 7	0	0	0	0	17	▲17		4	2	**渡里**
3 渡里	1 × 5	5 ○ 0		2 ○ 0	2	0	6	8	5	3		2	3	緑岡
4 緑岡	0 × 6	7 ○ 0	0 × 2		1	0	3	7	8	▲1		3	4	五軒

U10-B	1 見川	2 常澄	3 石川	4 内原	勝	分	勝点	得点	失点	点差	当該	順位		順位
1 見川		4 ○ 1	2 ○ 0	2 × 3	2	0	6	8	4	4		2	1	**内原**
2 常澄	1 × 4		2 ○ 0	0 × 7	1	0	3	3	11	▲8		3	2	**見川**
3 石川	0 × 2	0 × 2		0 × 4	0	0	0	0	8	▲8		4	3	常澄
4 内原	3 ○ 2	7 ○ 0	4 ○ 0		3	0	9	14	2	12		1	4	石川

U10-C	1 双葉台	2 吉田	3 水戸	4 城東･吉田ヶ丘	勝	分	勝点	得点	失点	点差	当該	順位		順位
1 双葉台		1 × 2	7 ○ 0	3 ○ 2	2	0	6	11	4	7		2	1	**吉田**
2 吉田	2 ○ 1		7 ○ 0	10 ○ 0	3	0	9	19	1	18		1	2	**双葉台**
3 水戸	0 × 7	0 × 7		1 × 9	0	0	0	1	23	▲22		4	3	城東･吉田ヶ丘
4 城東･吉田ヶ丘	2 × 3	0 × 10	9 ○ 1		1	0	3	11	14	▲3		3	4	水戸

U10-D	1 堀原	2 新荘常磐	3 浜田		勝	分	勝点	得点	失点	点差	当該	順位		順位
1 堀原		2 × 3	4 ○ 1		1	0	3	6	4	2		2	1	**新荘常磐**
2 新荘常磐	3 ○ 2		1 ○ 0		2	0	6	4	2	2		1	2	**堀原**
3 浜田	1 × 4	0 × 1			0	0	0	1	5	▲4		3	3	浜田
					0	0	0	0	0	0				

水戸市体育祭予選結果

U11-A	1 渡里	2 水戸イエロー	3 見川	4 浜田	勝	分	勝点	得点	失点	点差	当該	順位		順位
1 渡里		1 × 5	0 × 7	2 △ 2	0	1	1	3	14	▲11		4	1	**水戸イエロー**
2 水戸イエロー	5 ○ 1		2 ○ 0	2 ○ 0	3	0	9	9	1	8		1	2	**見川**
3 見川	7 ○ 0	0 × 2		7 ○ 0	2	0	6	14	2	12		2	3	浜田
4 浜田	2 △ 2	0 × 2	0 × 7		0	1	1	2	11	▲9		3	4	浜田

U11-B	1 水戸ブルー	2 緑岡	3 吉田	4 吉田ヶ丘	勝	分	勝点	得点	失点	点差	当該	順位		順位
1 水戸ブルー		0 × 2	0 × 3	0 × 5	0	0	0	0	10	▲10		4	1	**緑岡**
2 緑岡	2 ○ 0		1 △ 1	1 ○ 0	2	1	7	4	1	3		1	2	**吉田**
3 吉田	3 ○ 0	1 △ 1		2 △ 2	1	2	5	6	3	3		2	3	吉田ヶ丘
4 吉田ヶ丘	5 ○ 0	0 × 1	2 △ 2		1	1	4	7	3	4		3	4	水戸ブルー

U11-C	1 城東	2 内原	3 石川	4 双葉台	勝	分	勝点	得点	失点	点差	当該	順位		順位
1 城東		8 ○ 0	0 △ 0	9 ○ 0	2	1	7	17	0	17		1	1	**城東**
2 内原	0 × 8		0 × 2	3 ○ 2	1	0	3	3	12	▲9		3	2	**石川**
3 石川	0 △ 0	2 ○ 0		4 ○ 0	2	1	7	6	0	6		2	3	内原
4 双葉台	0 × 9	2 × 3	0 × 4		0	0	0	2	16	▲14		4	4	双葉台

U11-D	1 常澄	2 新荘常磐	3 五軒	4 笠原	勝	分	勝点	得点	失点	点差	当該	順位		順位
1 常澄		0 × 3	1 × 2	0 × 5	0	0	0	1	10	▲9		4	**1**	**笠原**
2 新荘常磐	3 ○ 0		4 ○ 2	0 × 4	2	0	6	7	6	1		2	**2**	**新荘常磐**
3 五軒	2 ○ 1	2 × 4		0 × 3	1	0	3	4	8	▲4		3	3	五軒
4 笠原	5 ○ 0	4 ○ 0	3 ○ 0		3	0	9	12	0	12		1	4	常澄

U12-A	1 城東	2 浜田	3 五軒	4 緑岡	勝	分	勝点	得点	失点	点差	当該	順位		順位
1 城東		1 △ 1	2 ○ 0	0 × 1	1	1	4	3	2	1		2	**1**	**緑岡**
2 浜田	1 △ 1		3 ○ 1	0 × 4	1	1	4	4	6	▲2		3	**2**	**城東**
3 五軒	0 × 2	1 × 3		1 ○ 0	1	0	3	2	5	▲3		4	3	浜田
4 緑岡	1 ○ 0	4 ○ 0	0 × 1		2	0	6	5	1	4		1	4	五軒

U12-B	1 堀原	2 見川	3 新荘常磐	4 常澄	勝	分	勝点	得点	失点	点差	当該	順位		順位
1 堀原		0 × 4	0 × 12	0 × 7	0	0	0	0	23	▲23		4	**1**	**新荘常磐**
2 見川	4 ○ 0		0 × 4	4 ○ 1	2	0	6	8	5	3		3	**2**	**常澄**
3 新荘常磐	12 ○ 0	4 ○ 0		0 × 1	2	0	6	16	1	15		1	3	見川
4 常澄	7 ○ 0	1 × 4	1 ○ 0		2	0	6	9	4	5		2	4	堀原

U12-C	1 上中妻	2 笠原	3 石川	4 水戸	勝	分	勝点	得点	失点	点差	当該	順位		順位
1 上中妻		0 × 3	1 × 2	1 × 3	0	0	0	2	8	▲6		4	1	**水戸**
2 笠原	3 ○ 0		3 ○ 2	1 × 3	2	0	6	7	5	2		2	2	**笠原**
3 石川	2 ○ 1	2 × 3		1 × 4	1	0	3	5	8	▲3		3	3	石川
4 水戸	3 ○ 1	3 ○ 1	4 ○ 1		3	0	9	10	3	7		1	4	上中妻

U12-D	1 吉田	2 吉田ヶ丘	3 渡里		勝	分	勝点	得点	失点	点差	当該	順位		順位
1 吉田		4 ○ 0	3 × 5		1	0	3	7	5	2		2	1	**渡里**
2 吉田ヶ丘	0 × 4		1 × 5		0	0	0	1	9	▲8		3	2	**吉田**
3 渡里	5 ○ 3	5 ○ 1			2	0	6	10	4	6		1	3	吉田ヶ丘
					0	0	0	0	0	0				

決　勝　戦　組　合　せ

■会場 ツインフィールド

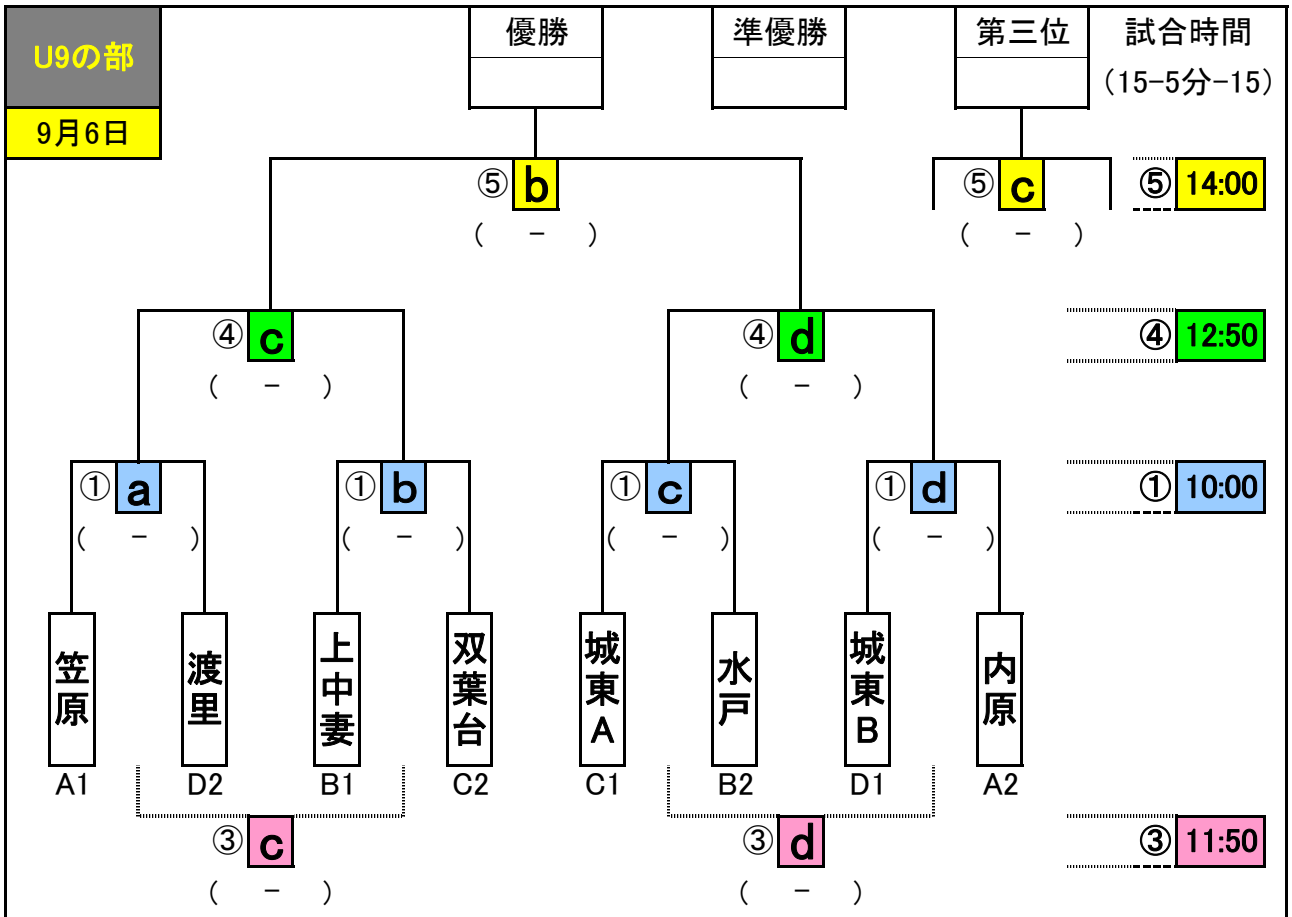

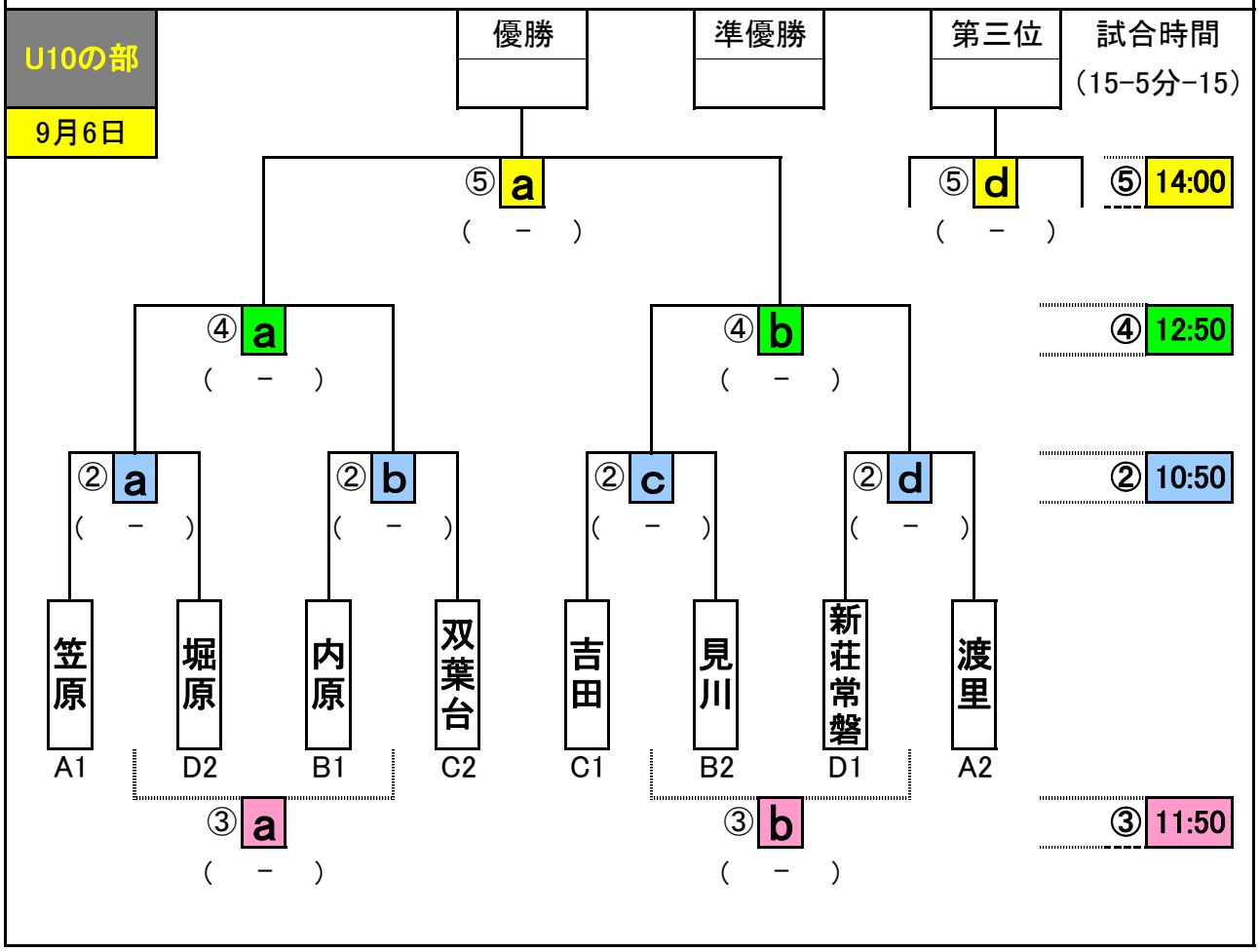

決　勝　戦　組　合　せ

■会場 ツインフィールド

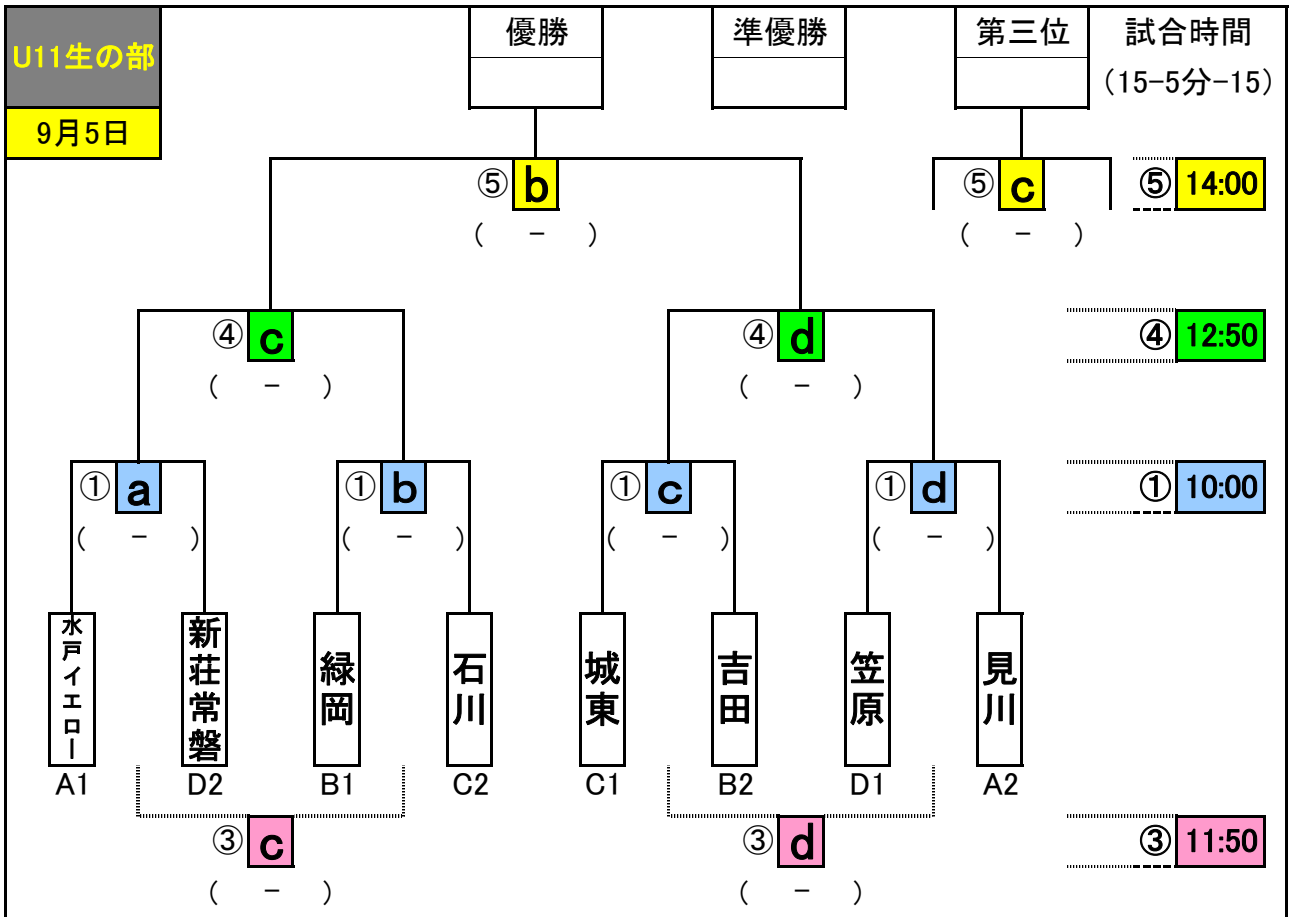

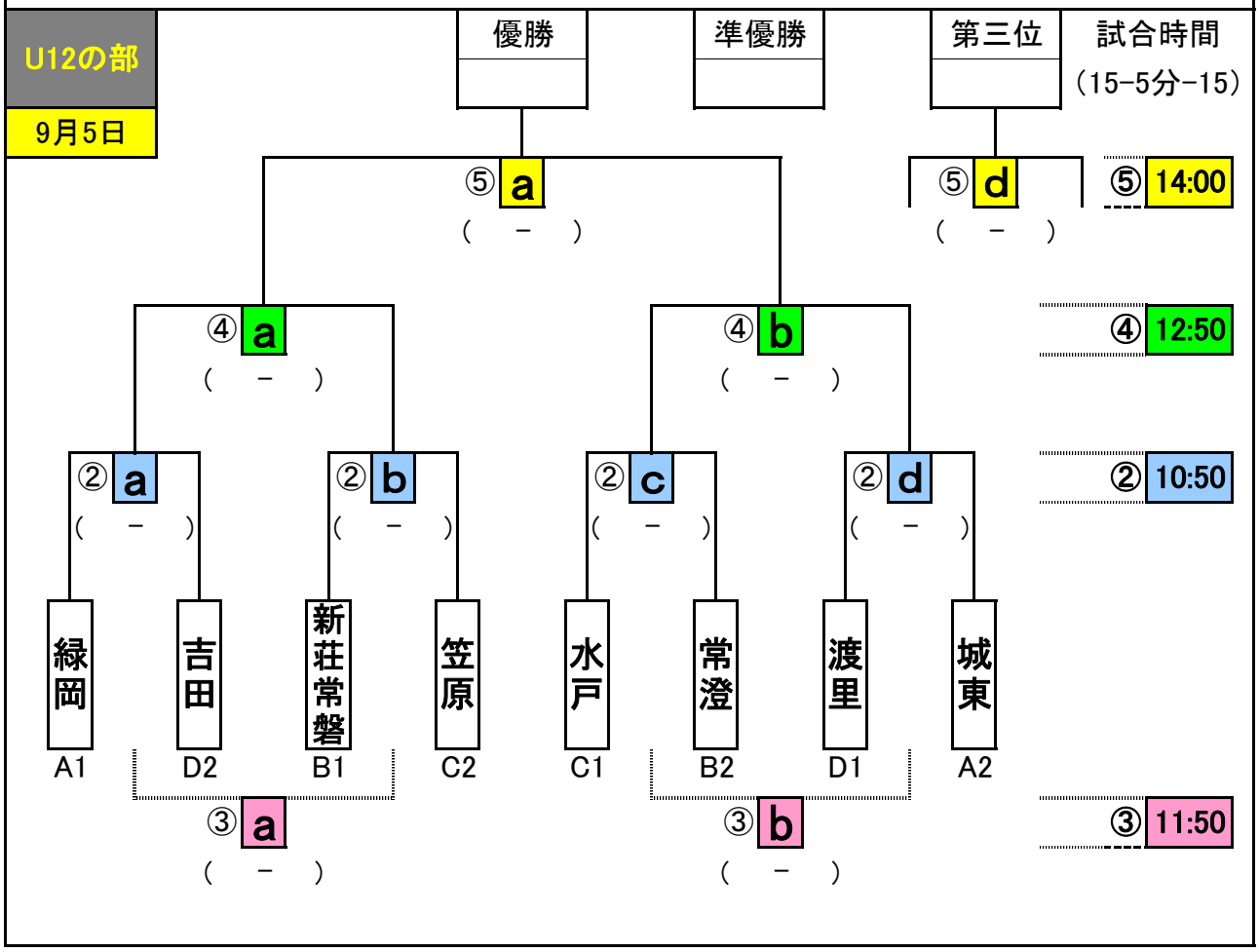

決勝トーナメント対戦と審判割り当て表

平成27年9月6日

Ｕ－９　U-10

試合とコートNo.	試合開始時間	対　戦　チ　ー　ム			主審	補助審	摘要
①－a	10:00	笠原	vs	渡里	笠原	堀原	
①－b		上中妻	vs	双葉台	内原	双葉台	
①－c		城東A	vs	水戸	吉田	見川	
①－d		城東B	vs	内原	新荘常磐	渡里	
②－a	10:50	笠原	vs	堀原	笠原	渡里	
②－b		内原	vs	双葉台	上中妻	双葉台	
②－c		吉田	vs	見川	城東A	水戸	
②－d		新荘常磐	vs	渡里	城東B	内原	
③－a	11:50	②-a敗者	vs	②-b敗者	当該チーム		当該チームで前後半交互に審判を行う
③－b		②-c敗者	vs	②-d敗者	〃		
③－c		①-a敗者	vs	①-b敗者	〃		
③－d		①-c敗者	vs	①-d敗者	〃		
④－a	12:50	②-a勝者	vs	②-b勝者	③-a勝者	③-a敗者	U10準決勝
④－b		②-c勝者	vs	②-d勝者	③-b勝者	③-b敗者	
④－c		①-a勝者	vs	①-b勝者	③-c勝者	③-c敗者	U9準決勝
④－d		①-c勝者	vs	①-d勝者	③-d勝者	③-d敗者	
⑤－a	14:00	④-a勝者	vs	④-b勝者	③-a敗者	③-a勝者	U10決勝
⑤－b		④-c勝者	vs	④-d勝者	③-b敗者	③-b勝者	U9決勝
⑤－c		④-c敗者	vs	④-d敗者	③-c敗者	③-c勝者	U9三位決定
⑤－d		④-a敗者	vs	④-b敗者	③-4敗者	③-4勝者	U10三位決定

※審判は正規の審判服を着用すること。

決勝トーナメント対戦と審判割り当て表

平成27年9月5日

U－11　U-12

試合とコートNo.	試合開始時間	対　戦　チ　ー　ム			主審	補助審	摘要
①－a	10:00	水戸イエロー	vs	新荘常磐	緑岡	吉田	
①－b		緑岡	vs	石川	新荘常磐	笠原	
①－c		城東	vs	吉田	水戸	常澄	
①－d		笠原	vs	見川	渡里	城東	
②－a	10:50	緑岡	vs	吉田	水戸イエロー	新荘常磐	
②－b		新荘常磐	vs	笠原	緑岡	石川	
②－c		水戸	vs	常澄	城東	吉田	
②－d		渡里	vs	城東	笠原	見川	
③－a	11:50	②-a敗者	vs	②-b敗者	当該チーム		当該チームで前後半交互に審判を行う
③－b		②-c敗者	vs	②-d敗者	〃		
③－c		①-a敗者	vs	①-b敗者	〃		
③－d		①-c敗者	vs	①-d敗者	〃		
④－a	12:50	②-a勝者	vs	②-b勝者	③-a勝者	③-a敗者	U12準決勝
④－b		②-c勝者	vs	②-d勝者	③-b勝者	③-b敗者	
④－c		①-a勝者	vs	①-b勝者	③-c勝者	③-c敗者	U11準決勝
④－d		①-c勝者	vs	①-d勝者	③-d勝者	③-d敗者	
⑤－a	14:00	④-a勝者	vs	④-b勝者	③-a敗者	③-a勝者	U12決勝
⑤－b		④-c勝者	vs	④-d勝者	③-b敗者	③-b勝者	U11決勝
⑤－c		④-c敗者	vs	④-d敗者	③-c敗者	③-c勝者	U11三位決定
⑤－d		④-a敗者	vs	④-b敗者	③-4敗者	③-4勝者	U12三位決定

※審判は正規の審判服を着用すること。