第36回

水戸市長杯争奪少年サッカー大会

主　　催	水戸市サッカー協会
後　　援	水戸市・水戸市教育委員会
主　　管	水戸市サッカー協会　少年委員会
期　　日	平成26年6月14日 土曜日　５・６年生の部予選 小学校・根本町
	平成26年6月15日 日曜日　３・４年生の部予選 小学校・根本町
	平成26年6月28日 土曜日　３・４年生の部決勝 ツインフィールド
	平成26年6月29日 日曜日　５・６年生の部決勝 ツインフィールド

大　会　要　項

１ 主　　催　　水戸市サッカー協会
２ 後　　援　　水戸市・水戸市教育委員会
３ 主　　管　　水戸市サッカー協会　少年委員会

４ 大 会 日 程　　平成26年6月14日　土曜日　５・６年生の部予選 小学校・根本町
平成26年6月15日　日曜日　３・４年生の部予選 小学校・根本町
平成26年6月28日　土曜日　３・４年生の部決勝 ツインフィールド
平成26年6月29日　日曜日　５・６年生の部決勝 ツインフィールド

但し、予選に限り学校行事と重なるチームは各ブロックごとに話合いにより日程の変更を認める。

５ 参加チーム　　３年生の部　10 チーム　　４年生の部　16 チーム　　５年生の部　18 チーム　　６年生の部　16 チーム

６ チーム編成　(1) 全学年８人制とする。
根本 下級生は上級学年に入れるがその逆は認めない。
(3) 重複出場を認める。(高学年に出場した、低学年生は低学年の試合へ出場可)
(4) 各学年のエントリーが複数の場合は抽選会前にエントリー表を提出する。

７ 競 技 形 式　(1) 予選は、各ブロックによるリーグ戦とする。
(2) 決勝は、各学年８チームによるトーナメント戦とする。但し、３年生の決勝は４チームリーグとする。

８ 順 位 決 定　(1) リーグ戦の順位決定は、勝ち点（勝ち3点・分け１点・負け0点）の多いチームを上位とする。
(2) 勝ち点が同じのときは次の順により決定する。
①得失点の多いチーム　②総得点の多いチーム
③当該チーム同士の対戦成績　④ＰＫ方式
ただし、ＰＫは２チームの時行い、それ以外は会場担当チーム立会いの上抽選で決定する。
(3) 決勝トーナメント戦で同点の場合は、ＰＫ方式(3名でその後はサドンデス)とする。
但し、６年生の部の優勝決定戦は、１０分（５分・５分）の延長戦を行う。なお、同点の場合はＰＫ方式により勝ちチームを決定する。

９ 競 技 規 程　今年度（公財）日本サッカー協会競技規則による。但し、以下の項目については本大会競技規程を定める。
(1) 試合時間：３０分（前・後半１５分）
(2) ハーフタイムのインターバル：原則として５分
(3) 競技のフィールドは、低学年60m×40m、高学年68m×50mを標準とする。
(4) 審判は、審判割当て表による。3・4年生については主審1人・予備審とする。また、5・6年生については主審・副審2人・4審とする。よって、低学年は審判員1人の帯同、高学年は審判員2人の帯同願います。
(5) 試合毎の出場可能選手：２０名
(6) 交代できる選手数：ベンチ内自由な交代を適用する。
(7) ベンチに入ることの出来る人数：選手以外の役員を計３名とする。
(8) 負傷した競技者の負傷程度を確かめるために入場できる人数：２名以内
(9) 懲罰　①警告処分：異なる試合で警告を２回受けた者は次の１試合に出場できない。
②退場処分：次の１試合に出場できない。

10 表　　彰　平成26年6月28日　3・4学年の上位４位チームで表彰式を開催します。（試合終了後）
平成26年6月29日　5・6学年の上位4位チームで表彰式を開催します。（試合終了後）
各学年の部、優勝・準優勝・第3位・敢闘賞を表彰する。

11 そ　の　他　(1) 予選会場スタッフ打合せを８：30とし、会場担当チームが各代表者を召集し打合せを行い（競技規定及びユニホームの確認・会場の注意事項等の説明を行う）
なお、決勝のツインのスタッフ打合せを9：30とする。
(2) 熱中症対策として会場の気温が高いと思われる場合は、会場担当者が審判と相談し給水タイムを設ける。
(3) ベンチは明確にすること。
(4) 大会の事故等については、主催者は一切の責任を負わない。
(5) 注意事項
・駐車場のスペースが少ないため乗り合わせてご来場ください。
・ゴミ等は必ず持ち帰ること。・トイレはきれいに使用すること。
・天候等で開催ができない場合は、会場担当者から連絡いたします。（６時～７時目安）
なお、決勝戦は少年委員会から連絡いたします。

【組み合わせ】

10		会　場	担 当	チ　ー　ム　名				6月15日
3年生	A	渡里小学校	渡里	1　見川	2　緑岡	3　双葉台	4　渡里	2位迄決勝
	B	根本町No.6	水戸	1　内原	2　吉田ヶ丘	3　笠原		1位迄決勝
	C			①　水戸	②　新荘常磐	③　吉田		

16		会場	担 当	チ　ー　ム　名				6月15日
4年生	A	根本町No.5	水戸	1　笠原	2　渡里	3　緑岡	4　水戸A	2位迄決勝
	B	双葉台小学校	双葉台	1　双葉台	2　常澄	3　水戸B	4　城東	
	C	吉沢小学校	吉田	1　吉田	2　五軒	3　石川	4　浜田	
	D	堀原小学校	堀原	1　吉田ヶ丘	2　見川	3　堀原	4　新荘常磐	

18		会場	担 当	チ　ー　ム　名				6月14日
5年生	A	若宮グランド	城東	1　新荘常磐	2　五軒	3　常澄	4　城東	2位迄決勝
	B	渡里小学校	渡里	1　堀原	2　笠原A	3　見川	4　渡里	
	C	吉沢小学校	吉田	1　吉田	2　吉田ヶ丘	3　笠原B	4　内原	
	D	双葉台小学校	双葉台	1　石川	2　上中妻	3　水戸		1位迄決勝
	E			①　双葉台	②　浜田	③　緑岡		

16		会場	担 当	チ　ー　ム　名				6月14日
6年生	A	根本町No.4	吉田	1　吉田	2　常澄	3　新荘常磐	4　堀原	2位迄決勝
	B	根本町No.5	五軒	1　五軒	2　吉田ヶ丘A	3　城東	4　石川	
	C	根本町No.6	上中妻	1　上中妻	2　笠原	3　水戸	4　浜田	
	D	根本町No.7	渡里	1　渡里	2　緑岡	3　吉田ヶ丘B	4　見川	

※根本町グランドの各チームスタッフは8：00集合とし、会場設営を行う。（各チーム1名）

【表彰式】

ツインフィールド　　決勝終了後

1 選 手 整 列

2 開 式 宣 言　　運営委員

3 成 績 発 表　　審判部　3年生の部 優勝＿＿＿ 準優勝＿＿＿ 第三位＿＿＿ 敢闘賞＿＿＿

4 表　彰　式　　4年生の部 優勝＿＿＿ 準優勝＿＿＿ 第三位＿＿＿ 敢闘賞＿＿＿

5 主催者挨拶　　5年生の部 優勝＿＿＿ 準優勝＿＿＿ 第三位＿＿＿ 敢闘賞＿＿＿

6 講　　評　　委員長　6年生の部 優勝＿＿＿ 準優勝＿＿＿ 第三位＿＿＿ 敢闘賞＿＿＿

7 閉 式 宣 言　　競技委員

8 選 手 退 場

予選　試合時間及び試合結果

学年の部	ブロック	日	会場	3チーム×2

試合時間と審判

3年生は予備審のみ

試合順	試合開始	対戦チーム			主審	予・副審	副審	記事
第1試合	9:00	1	vs	2	③	①	②	
第2試合	9:45	①	vs	②	1	2	3	
第3試合	10:30	1	vs	3	②	③	①	
第4試合	11:15	①	vs	③	2	3	1	
第5試合	12:00	2	vs	3	①	②	③	
第6試合	12:45	②	vs	③	3	1	2	

試合結果と順位

	1	2	3		勝	分	勝点	得点	失点	点差	当該	順位	順位	
1		－	－										1	
2	－		－										2	
3	－	－											3	

	①	②	③		勝	分	勝点	得点	失点	点差	当該	順位	順位	
①		－	－										1	
②	－		－										2	
③	－	－											3	

学年の部	ブロック	日	会場	4チーム

試合時間と審判

試合順	試合開始	対戦チーム			主審	副審	副審	記事
第1試合	9:00	1	vs	2	3	4	4	
第2試合	9:45	3	vs	4	1	2	2	
第3試合	10:45	1	vs	3	2	4	4	
第4試合	11:30	2	vs	4	1	3	3	
第5試合	12:30	1	vs	4	3	2	2	
第6試合	13:15	2	vs	3	4	1	1	

試合結果と順位

	1	2	3	4	勝	分	勝点	得点	失点	点差	当該	順位	順位	
1		－	－	－									1	
2	－		－	－									2	
3	－	－		－									3	
4	－	－	－										4	

第36回　水戸市長杯争奪少年サッカー大会　　決勝

■会場 ツインフィールド

3年生の部

6月28日

優勝　　準優勝　　第三位

コート d

15分-5分-15分

試合順	試合開始	対戦チーム			主 審	予備審		記事
第①試合	10:00	A1	vs	B1	A2	C1		
第②試合	10:45	C1	vs	A2	A1	B1		
第③試合	11:30	A1	vs	A2	C1	B1		
第④試合	12:15	B1	vs	C1	A2	A1		
第⑤試合	13:00	A1	vs	C1	B1	A2		
第⑥試合	13:45	B1	vs	A2	A1	C1		

試合結果と順位

	A1	B1	C1	A2	勝	分	勝点	得点	失点	点差	当該	順位
A1		－	－	－								
B1	－		－	－								
C1	－	－		－								
A2	－	－	－									

4年生の部

6月28日

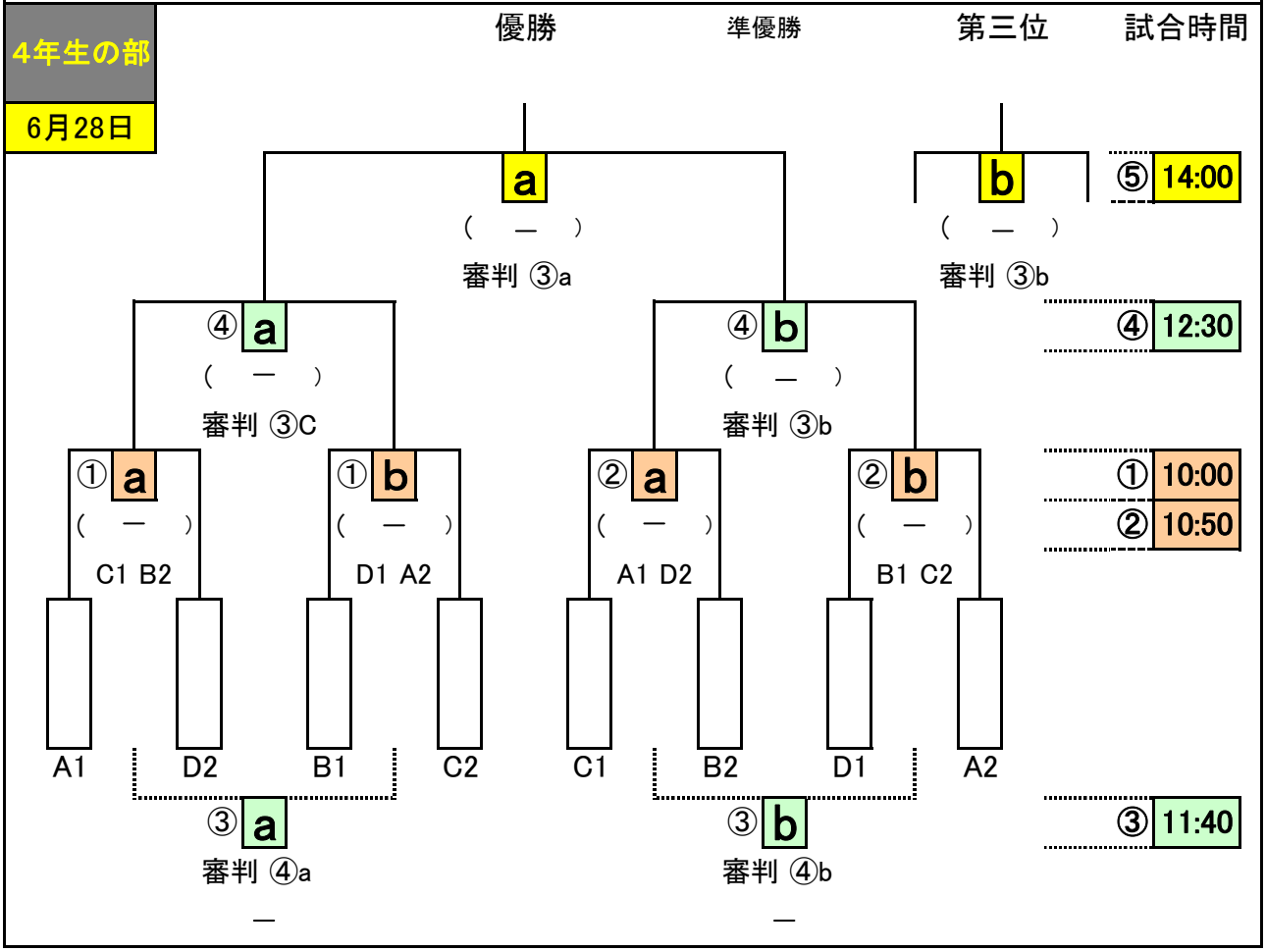

第36回　水戸市長杯争奪少年サッカー大会

決勝
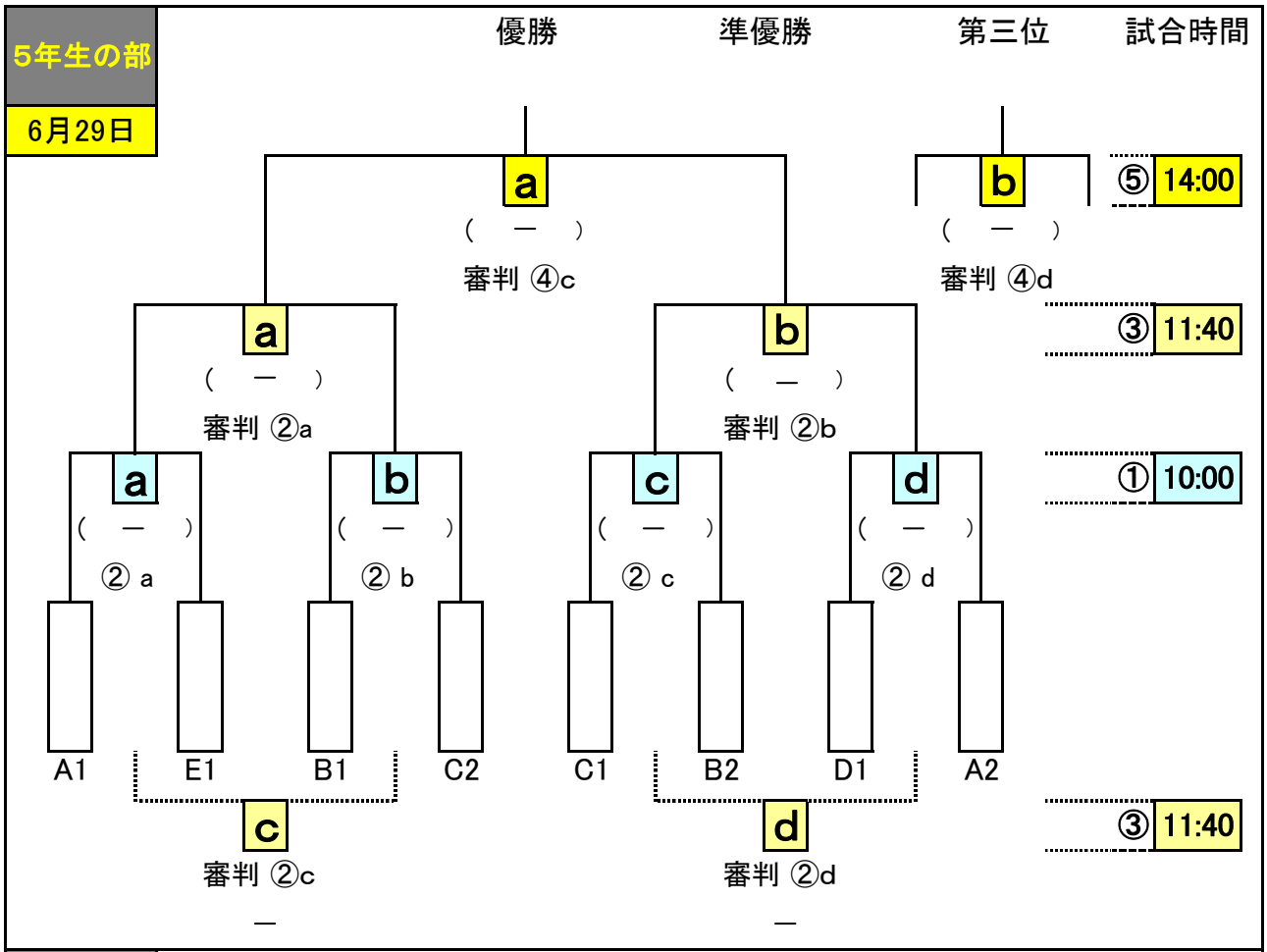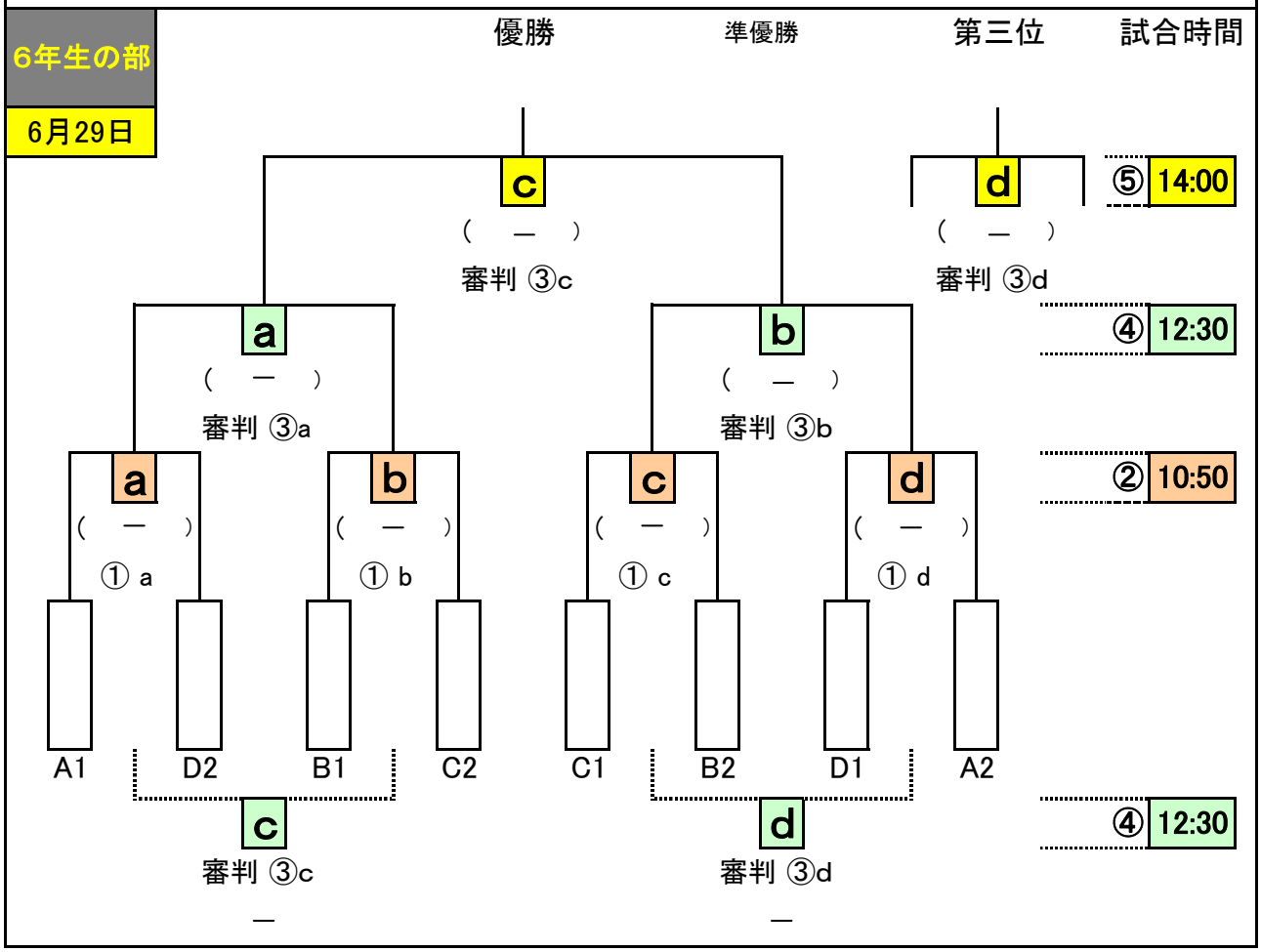
■会場 ツインフィールド